特点：

◎BMP马达为轴配流摆线液压马达；
◎采用高压轴密封圈，能够承受高背压运转。
◎有多种法兰、输出轴、油口的连接形式供选择。
◎换向方便、转速可以任意调节。
◎效率高并且经济实用，广泛用于中等负载的场合。

Features

◎ Compact in design with spool valving and Geroler；
◎ Imported high pressure capacity shaft seal；
◎ Wide variety of mounting flanges, shafts，ports and speed provides design flexibility ；
◎ Direction of shaft rotation and speed can becontrolled easily and smoothly；
◎ Best combination of efficiency and economy in medium duty applications.

技术参数 Specification Data

排量（ml/r) Displacement			50	63	80	100	125	160	200	250	315	400
流量(LPM)	最大连续	Cont.	38	45	55	55	55	55	55	55	55	55
Flow	间断	Int..	45	53	65	65	65	65	65	65	65	65
转速(RPM)	最大连续	Cont.	684	643	618	500	400	320	255	202	160	125
Speed	间断	Int..	810	757	730	590	472	378	300	240	190	148
压力(MPa)	最大连续	Cont.	12.5	12.5	12.5	12.5	12.5	12.5	11	11	10	9
Pressure	间断	Int..	15	15	15	15	15	15	12.5	12.5	12.5	11
扭矩(N*m)	最大连续	Cont.	74	93	124	155	193	248	273	340	375	430
Torque	间断	Int..	89	109	145	182	228	294	310	388	469	496

输出轴允许侧向负荷
Shaft Side Load Capacity

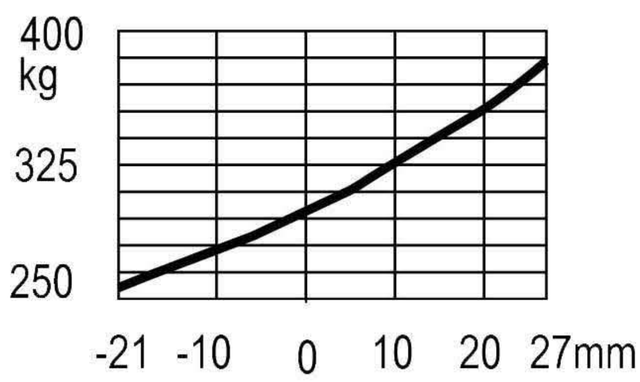

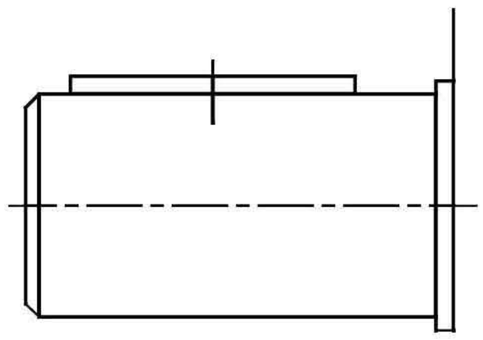

◎间断工作压力指入口最大允许压力；
◎为保证马达寿命，不应在同时最大转速和最大压力的情况下使用马达；
◎推荐用油: 抗磨液压油,粘度37~73cst,油液清洁度ISO18/13；
◎最高工作油温80℃ ；
◎特殊的轴密封设计，使马达允许的最大背压达到10MPa. 为保证马达寿命,推荐使用背压不超过5MPa, 超过时建议接外泄油管. 连接外泄油管有益于马达的使用寿命；
◎马达全负荷工作前应有磨合期. 推荐在最大工作压力的30%以下磨合1小时。

◎ Max. pressure is the allowed pressure at the inlet port.
◎ A simultaneous maximum RPM and maximum pressure NOT recommended Maximum pressure or maximum RPM operation: 10% of every minute.
◎ Recommended fluids: Anti-wear type of hydraulic oil. Viscosity recommended 37-73 cSt. Recommended filtration ISO18/13.
◎ Maximum operating temperature recommended 80℃.
◎ Special high pressure capacity shaft seal ensures back pressure up to 10 Mpa. Recommended preferable back pressure 5 Mpa. Case drain line is recommended when back pressure higher than 5 Mpa.. The motor life is benefited from a case drain line.
◎ It is highly recommended that the motor runs at 30% of rated pressure for at least one hour before application of full load. Be sure the motor is filled with fluid prior to any load applications.

BMP马达工作性能参数 Performance Data

50 cc/r

Flow LPM	Pressure △Bar 28	41	55	69	83	97	110	124	138
7.6	18 125	28 110	38 96	45 86	54 76	62 65			
15.1	18 260	27 250	37 238	44 231	53 215	62 206	70 196	78 188	79 229
22.7	16 414	24 406	32 395	40 385	49 375	58 368	65 356	71 345	80 370
30.3	13 550	21 540	30 528	37 515	46 502	55 485	62 480	68 672	81 518
37.9	14 698	23 698	34 693	43 690	51 689	61 684	68 681	71 676	81 672
45.4		24 859	30 856	42 853	51 851	60 847	68 844	73 837	84 832

63 cc/r

Flow LPM	Pressure△Bar 28	41	55	69	83	97	110	124	138
7.6	20 110	29 108	40 108	52 105	63 104	74 103			
15.1	20 220	29 214	40 212	50 212	58 206	69 202	77 200	86 198	93 198
22.7	20 332	28 330	38 326	47 324	58 320	67 316	76 314	84 310	93 305
30.3	18 443	26 440	34 436	44 434	53 432	63 430	74 428	82 426	89 425
37.9	16 554	25 550	34 548	43 546	51 542	61 540	72 538	80 534	88 530
45.4		23 663	30 660	42 658	51 654	60 650	68 648	78 645	84 643
53			28 774	39 770	48 768	58 764	65 760	74 754	81 750

80 cc/r

Flow LPM	Pressure △Bar 28	41	55	69	83	97	110	124	138
7.6	26 91	40 90	56 87	67 84	82 83	95 77	108 73		
15.1	26 184	40 182	55 179	68 178	82 173	95 168	110 163	124 157	138 127
22.7	25 277	39 276	53 270	68 268	82 265	95 256	109 254	124 245	138 210
30.3	23 370	38 368	51 362	66 359	80 356	94 384	108 344	123 355	139 293
37.9	22 426	37 46	50 452	65 450	79 446	93 436	107 432	122 423	139 376
45.4	20 555	35 552	48 544	63 540	78 536	91 527	106 521	120 511	137 457
53		33 634	47 633	61 629	76 626	90 616	104 611	118 599	136 535
56.8			46 670	60 674	74 671	89 659	104 654	118 642	136 574
68			42 811	57 808	72 804	86 791	102 787	116 772	

100 cc/r

Flow LPM	Pressure △Bar 28	41	55	69	83	97	110	124	138
7.6	33 73	50 72	67 69	85 67	103 65	123 61	141 57		
15.1	32 149	49 147	67 144	84 142	102 140	122 135	141 131	154 125	173 99
22.7	30 224	48 222	66 219	84 217	102 213	120 208	140 204	155 196	172 165
30.3	28 299	46 298	4 293	81 290	99 288	117 282	1308 278	151 271	173 235
37.9	26 374	44 372	61 366	79 364	97 361	114 354	138 351	149 343	172 302
45.4	25 448	43 447	59 440	77 437	95 434	112 426	131 422	147 414	169 368
53	22 522	40 520	58 512	75 510	94 509	110 500	129 495	143 485	168 436
56.8		39 558	56 549	74 547	93 545	107 535	127 531	141 521	168 468
68		35 669	51 660	71 657	89 654	104 644	125 641	140 680	

35 扭矩 Torque Nm
669 转速 Speed RPM

125 cc/r

Flow LPM	Pressure △Bar 28	41	55	69	83	100	124	138
7.6	43 61	64 59	86 56	108 54	130 51	157 49		
15.1	42 121	63 119	85 116	106 112	129 110	156 107	194 103	216 99
22.7	42 182	63 180	84 177	106 174	128 171	156 168	192 165	215 162
30.3	41 243	62 240	83 238	105 235	128 232	155 230	191 227	213 225
37.9	40 304	61 302	83 319	104 317	126 314	155 311	190 308	213 305
45.4	38 364	61 361	82 358	102 355	125 351	154 347	190 343	212 341
53	36 424	60 421	81 418	101 415	124 412	152 408	189 403	211 401
56.8		58 452	80 450	99 447	122 443	151 440	187 438	211 436
68		57 544	79 542	97 539	121 536	149 533	185 531	209 527

160 cc/r

Flow LPM	Pressure △Bar 28	41	55	69	83	97	115	124
7.6	56 46	85 45	113 42	141 39	175 37	206 35		
15.1	54 94	79 93	111 91	140 88	173 84	205 79		
22.7	55 143	78 140	111 138	142 136	174 133	205 127	228 123	261 119
30.3	51 190	81 187	109 186	139 183	171 179	203 175	226 168	258 166
37.9	45 237	75 235	110 232	135 231	171 225	199 220	230 214	256 213
45.4	40 285	65 285	102 281	134 279	163 276	192 267	212 263	247 258
53.0	38 332	61 330	98 328	129 326	158 323	189 318	212 313	246 309
56.8		57 354	95 350	126 345	154 348	182 346	209 342	240 338
68		52 425	90 421	119 421	147 418	176 417	200 415	229 412

BMP马达工作性能参数 Performance Data

Continuous 连续

Intermittent 间断

200 cc/r

Flow LPM	Pressure △Bar 28	41	55	69	83	97	110	124
7.6	69 37	102 35	135 33	173 30	215 27	252 23	281 19	
15.1	70 75	103 73	141 70	177 67	213 62	215 57	280 51	319 49
22.7	64 114	95 113	135 113	176 111	215 107	248 103	238 101	318 100
30.3	58 153	92 152	128 150	172 147	209 144	245 140	285 135	318 133
37.9	63 192	96 190	135 181	173 182	210 177	247 173	282 167	315 165
45.4	56 230	90 228	130 226	164 223	203 219	240 214	271 210	309 208
53.0		88 267	128 264	161 262	201 256	238 252	270 246	308 242
56.8		86 284	125 282	158 279	179 278	233 275	263 274	301 269
68		81 339	118 337	152 336	192 333	226 331	265 328	295 324

295 扭矩 Torque Nm
324 转速 Speed RPM

250 cc/r

FlowLPM	Pressure △Bar 28	41	55	69	83	100	124
7.6	76 28	115 27	160 25	209 24	253 22	304 19	
15.1	76 62	116 61	159 59	207 58	252 55	303 48	378 48
22.7	71 93	108 92	153 90	201 87	250 83	301 76	378 75
30.3	63 124	102 124	150 122	200 119	249 115	297 109	376 107
37.9	58 157	101 156	147 154	195 150	242 146	293 139	372 137
45.4	48 188	90 187	136 185	185 180	230 176	284 171	368 169
53.0	47 219	84 218	133 216	179 213	219 209	275 200	366 175
56.8		81 235	129 234	171 232	204 229	273 228	365 228
68		81 281	129 280	170 278	202 272	270 273	362 269

320 cc/r

Flow LPM	Pressure △Bar 28	41	55	69	83	90	124
7.6	97 23	145 22	206 20	260 19	326 16	352 12	
15.1	100 47	147 45	204 44	259 42	325 37	361 34	403 31
22.7	97 70	140 69	188 68	262 64	320 60	364 55	401 49
30.3	91 94	135 94	195 92	256 88	315 83	357 79	395 75
37.9	75 118	125 117	185 115	247 112	305 109	350 104	393 100
45.4	68 143	127 142	191 140	250 138	305 134	348 130	392 128
53.0	65 167	113 166	177 164	240 162	296 158	342 153	390 149
56.8		108 178	170 178	234 176	290 175	338 172	390 168
68		102 208	168 208	233 207	288 205	336 201	387 199

400 cc/r

Flow LPM	Pressureb △Bar 28	41	55	69	83	90	110
7.6	120 17	186 15	280 14	355 12	419 11	425 9	
15.1	133 37	199 36	280 33	354 28	417 28	452 26	522 24
22.7	126 57	190 56	267 53	347 49	416 43	450 39	522 38
30.3	110 76	180 75	262 72	347 66	414 62	466 56	520 52
37.9	95 96	157 95	228 94	306 90	373 85	410 80	426 74
45.4	88 115	154 115	232 112	304 108	376 103	411 99	428 90
53.0	72 134	139 133	215 131	296 125	349 120	390 117	465 108
56.8	70 145	130 143	207 141	2899 138	345 137	388 134	426 132
68		128 171	206 169	288 168	342 166	384 161	459 157

500 cc/r

Flow LPM	Pressure △Bar 28	41	55	69	83	90
7.6	153 14	235 13	323 10	411 10	496 8	
15.1	142 30	215 28	305 27	390 23	485 21	485 18
22.7	133 46	205 45	302 43	386 39	437 33	483 29
30.3	123 62	184 61	296 58	370 56	466 51	506 48
37.9	120 78	181 76	282 75	378 71	467 66	516 62
45.4	110 93	192 92	287 90	377 85	457 80	510 76
53.0	91 109	166 108	251 106	342 101	417 96	475 93
56.8		165 115	249 111	338 109	403 102	471 101
68		159 136	242 134	327 129	389 127	448 122

表中数据在50℃油温，使用68#抗磨液压油的条件下测定。每台马达的实际数据略有不同。

马达可以按表中指定的扭矩和转速高效运转。然而，为了保证马达的最佳使用寿命，请选择在连续工作区域的扭矩和转速条件下运行。

Performance data is typical with N68 anti-wear hydraulic oil at 50℃ temperature. Actual data may vary slightly from unit to unit in production.

Motors can run with high officiercy in all areas designated with a nuber for torque and speed, however for best motor life select a motor to run with a torque and speed in the continous area.

BMP 马达连接尺寸 Dimensions

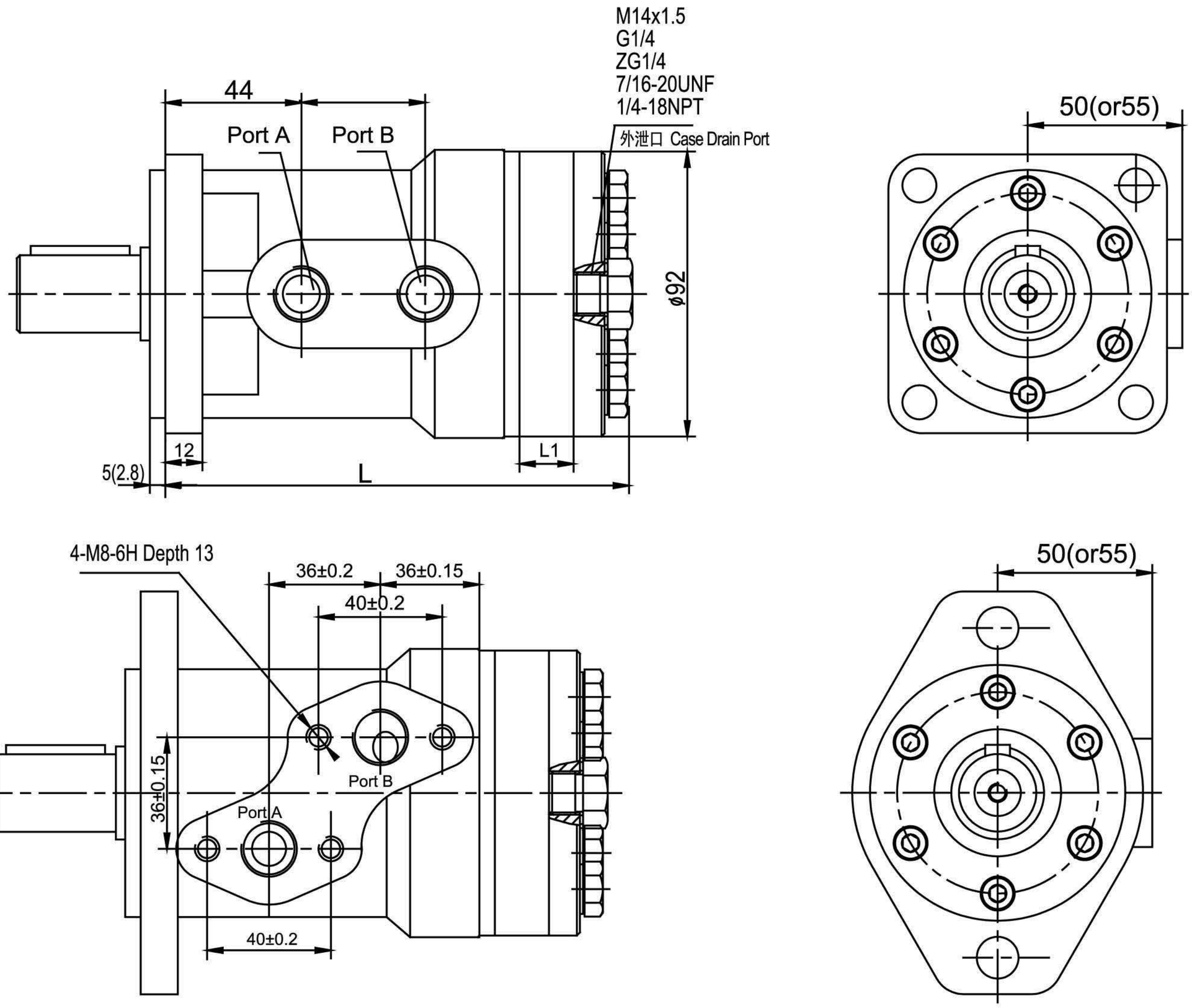

排量（ml/r) Displacement	50	63	80	100	125	160	200	250	315	400
L1	9	11.5	12	15	19	24	30	37.5	47.5	60
L	147	149	150	153	157	162	168	176	186	198

马达标准旋向：

面对输出轴轴端，A油口进油，马达顺时针旋转。

Standard Direction of The Motor Rotation:

CW——When A Port pressurized, Viewed From the Shaft End.

BMP 连接尺寸——安装法兰
Mounting Flange

A 方法兰 / 4 Bolt Flange

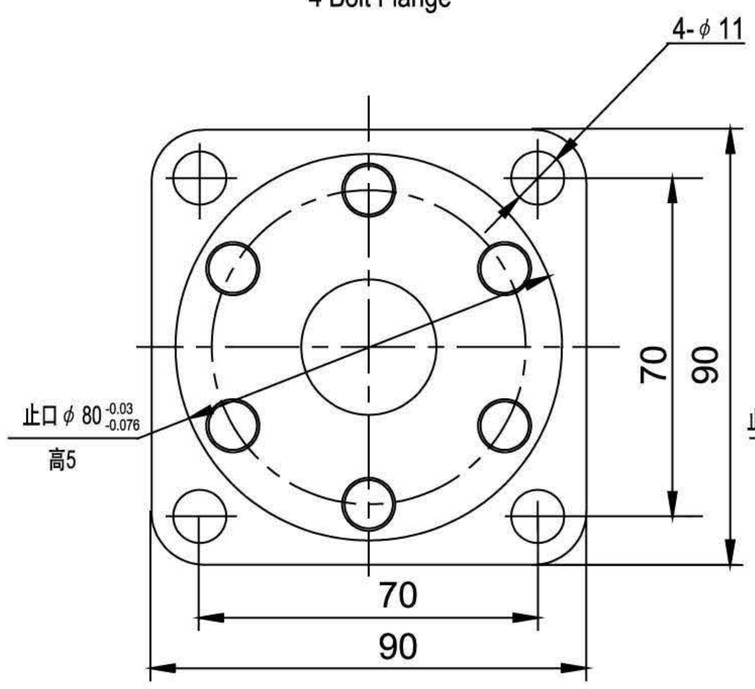

B 四螺孔方法兰 / 4 Screw Flange

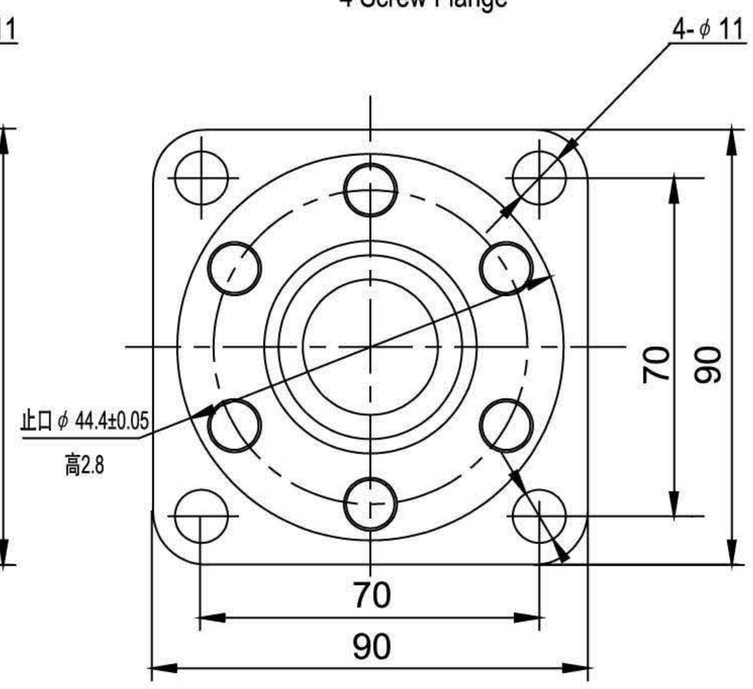

C 菱形法兰 / 2 Bolt Flange

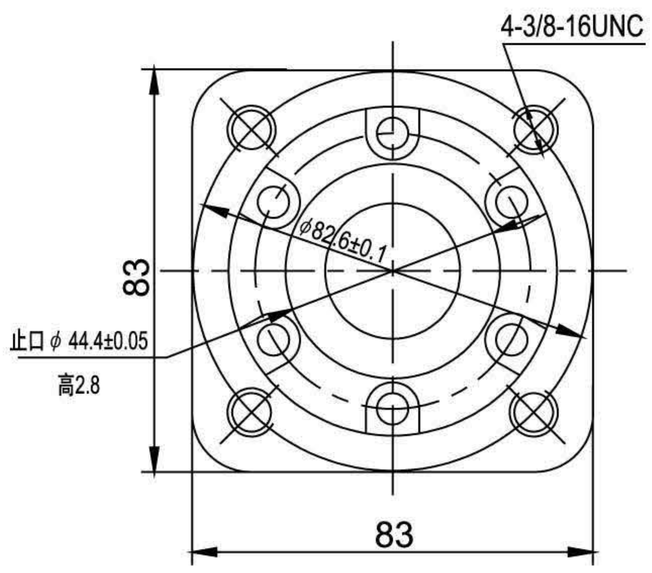

D 菱形法兰 / 2 Bolt Flange

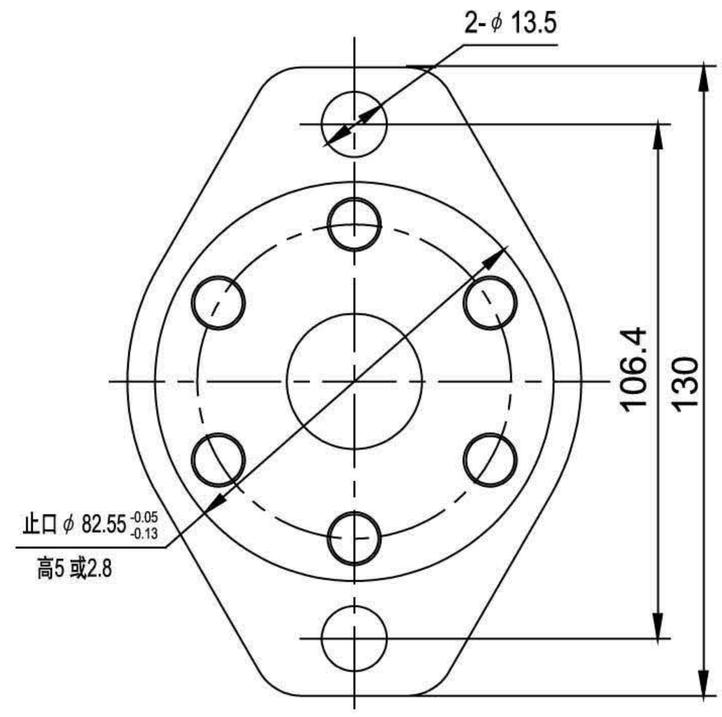

E 长方法兰(带灰尘防护) / Rectangle Flange With Dust-proof

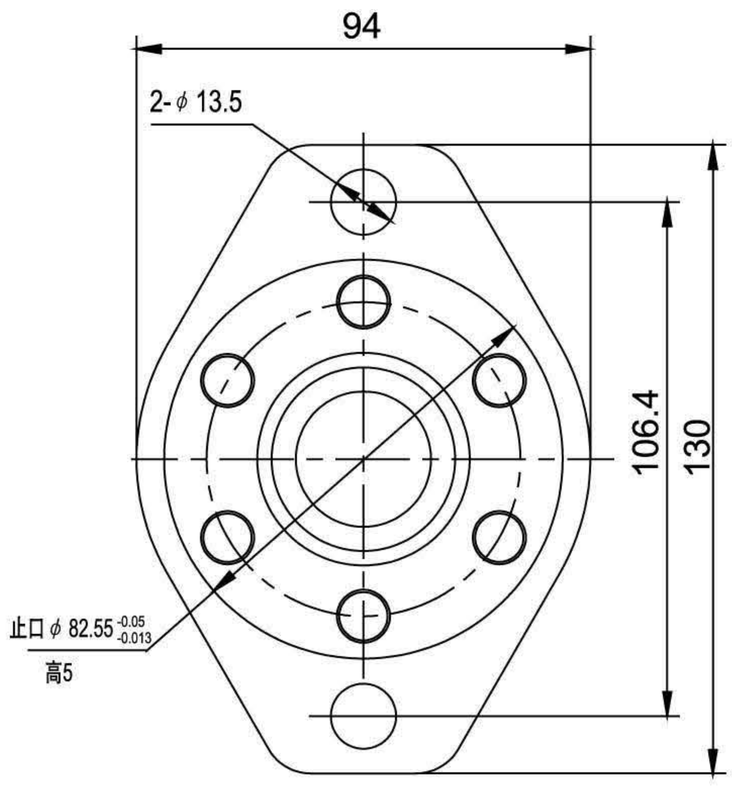

F 长方法兰(带灰尘防护) / Rectangle Flange With Dust-proof

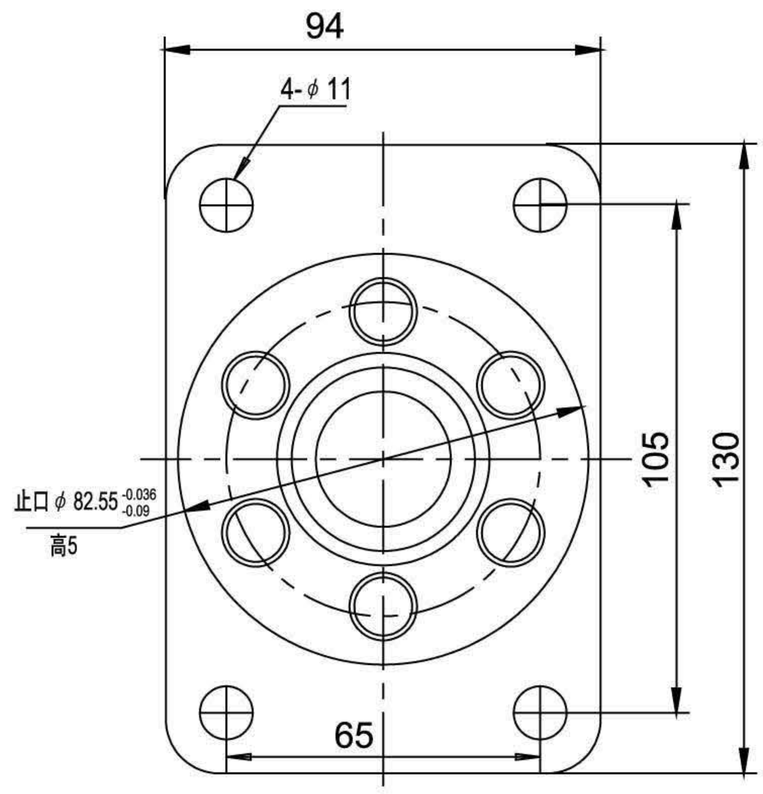

BMP 连接尺寸 ——输出轴
Shaft

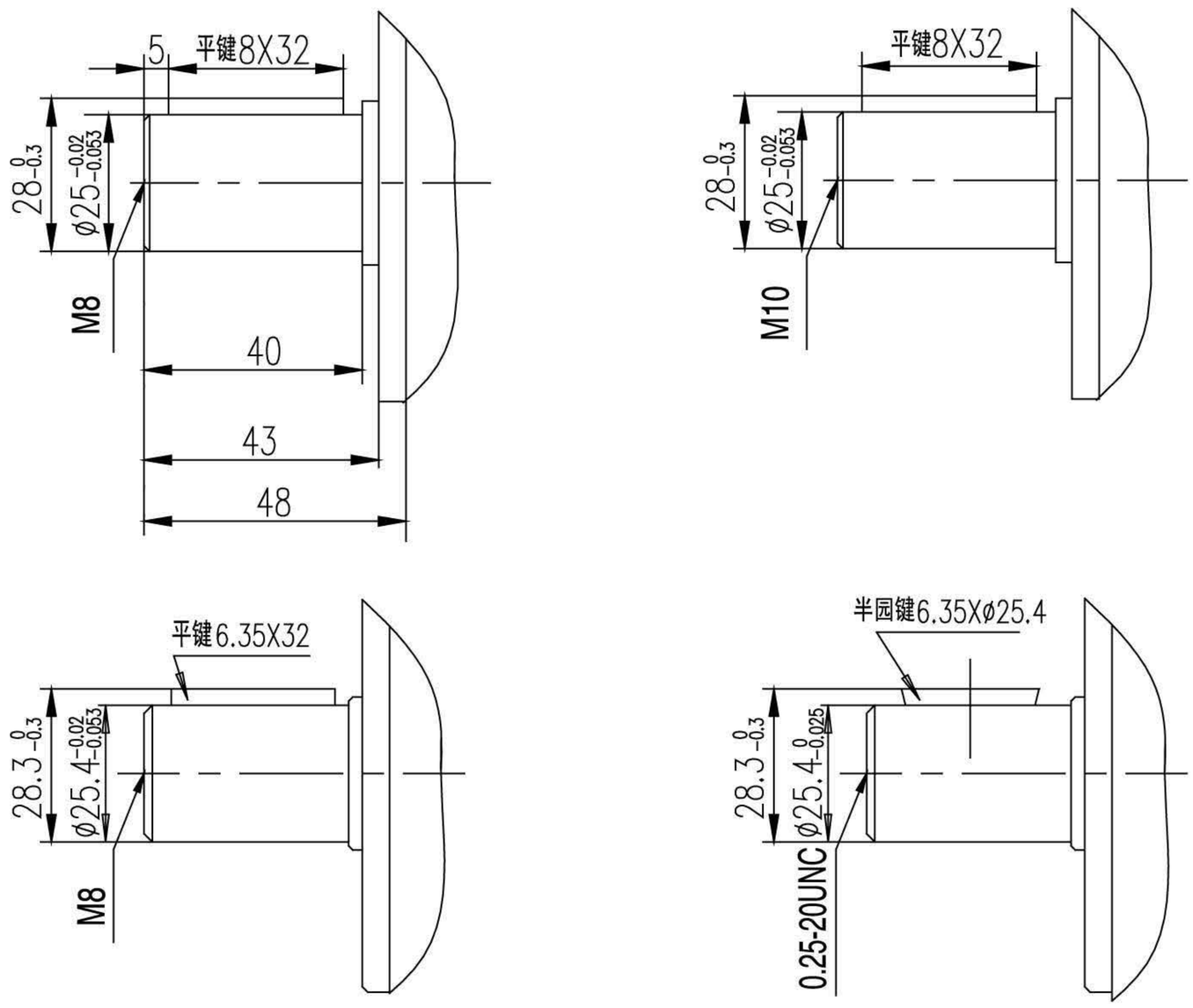

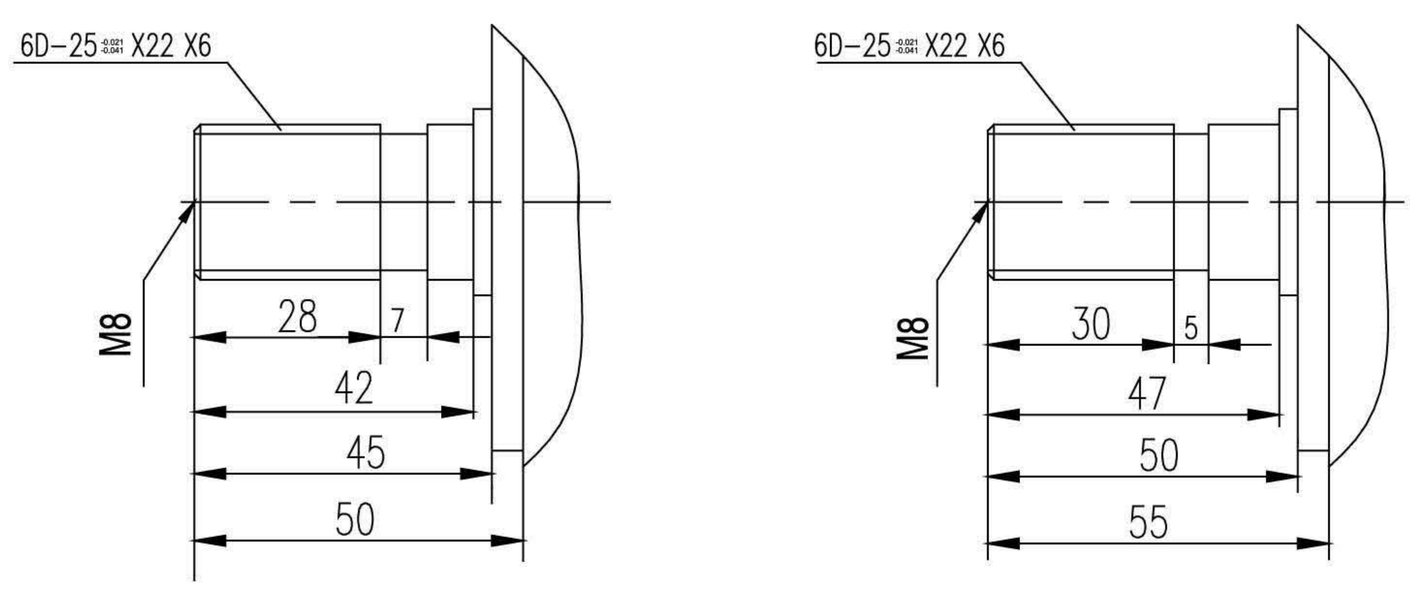

BMP 连接尺寸 ----油口
Port

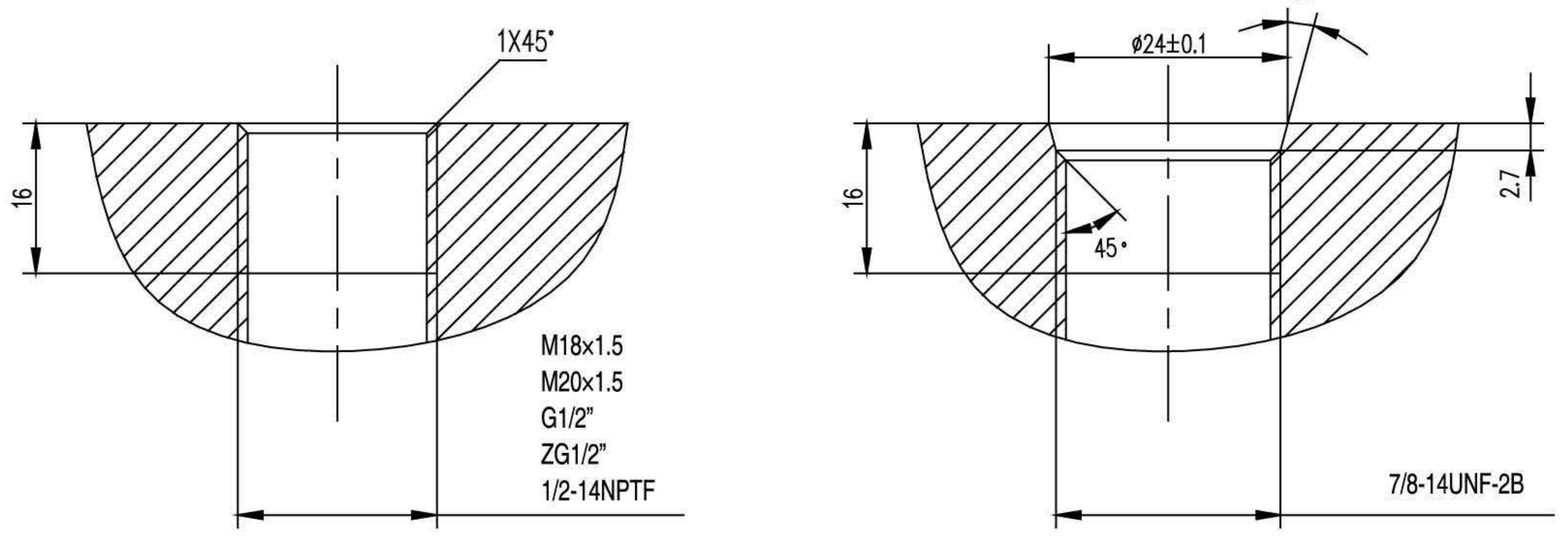

BMP 订货信息
Ordering Information

尺寸规格				排量										
法兰	输出轴	油口形式		50	63	80	100	125	160	200	250	315	400	500
2孔菱形法兰，止口ϕ82.55	ϕ25直轴平键6.35	直油口面	油口G1/2”内泄	213-0050	0051	0052	0053	005a	0054	0055	0056	0057	0058	0059
	ϕ25.4直轴平键6.35		油口G1/2”内泄	213-0060	0061	0062	0063	006a	0064	0065	0066	0067	0068	0069
	ϕ25.4直轴平键6.35		油口G1/2”外泄M14X1.5	213-0090	0091	0092	0093	009a	0094	0095	0096	0097	0098	0099
	ϕ25直轴平键8		油口G1/2”外泄M14X1.5	213-0080	0081	0082	0083	008a	0084	0085	0086	0087	0088	0089
			G1/2"内泄	213-0160	0161	0162	0163	016a	0164	0165	0166	0167	0168	0169
	ϕ25直轴平键8		油口M18X1.5外泄M14X1.5	213-0040	0041	0042	0043	004a	0044	0045	0046	0047	0048	0049
4孔方法兰，止口ϕ82.55	ϕ25直轴平键8		油口M18x1.5内泄	213-0260	0261	0262	0263	026a	0264	0265	0266	0267	0268	0269
4孔方法兰止口ϕ80	矩形花键6D-25X22X6		油口M18X1.5外泄M14X1.5	213-1110	1111	1112	1113	111a	1114	1115	1116	1117	1118	1119
	ϕ25直轴平键8		油口M18X1.5外泄M14X1.5	213-0020	0021	0022	0023	002a	0024	0025	0026	0027	0028	0029
			油口M18x1.5内泄	213-0010	0011	0012	0013	001a	0014	0015	0016	0017	0018	0019
4孔方法兰带防尘板止口ϕ80	ϕ25直轴平键8		油口M18X1.5外泄M14X1.5	213-0120	0121	0122	0123	012a	0124	0125	0126	0127	0128	0129
长四方法兰止口ϕ85	6D-25X22X6		油口M20X1.5外泄M14X1.5	213-1140	1141	1142	1143	114a	1144	1145	1146	1147	1148	1149
2孔菱形法兰，止口ϕ82.55	ϕ25直轴平键6.35	交错油口面	油口G1/2”内泄	213-0340	0341	0342	0343	034a	0344	0345	0346	0347	0348	0349
	ϕ25直轴平键8		油口G1/2”外泄M14X1.5	213-0350	0351	0352	0353	035a	0354	0355	0356	0357	0358	0359
			油口G1/2”内泄	213-0330	0331	0332	0333	033a	0334	0335	0336	0337	0338	0339
	ϕ25直轴平键6.35		油口G1/2”外泄M14X1.5	213-0360	0361	0362	0363	036a	0364	0365	0366	0367	0368	0369
	ϕ25直轴平键8		油口G1/2NPTF外泄M14X1.5	213-0370	0371	0372	0373	037a	0374	0375	0376	0377	0378	0379
			油口1/2”外泄G1/4”	213-0380	0381	0382	0383	038a	0384	0385	0386	0387	0388	0389
	ϕ25直轴平键6.35		油口1/2NPTF内泄	213-0440	0441	0442	0443	044a	0444	0445	0446	0447	0448	0449
			4-M8板式内泄	213-0450	0451	0452	0453	045a	0454	0455	0456	0457	0458	0459
	ϕ25直轴平键8		1/2NPTF外泄口G1/4”	213-2100	2101	2102	2103	210a	2104	2105	2106	2107	2108	2109